Condizioni di funzionamento

Temperatura acqua calda
max 70°

Pressione di flusso raccomandata
2-5 Bar

Nel caso di pressione superiore 5 Bar è necessario installare un riduttore di pressione.

Le immagini sono puramente indicative: non rappresentano nello specifico alcun prodotto ma hanno il solo scopo di fornire adeguate e semplici istruzioni per il montaggio del prodotto.

Operating conditions

Temperature of hot water
max 70°

Recommended flow pressure
2-5 Bar

If pressure is above 5 Bar, a pressure reducer must be installed.

Images are approximate only: they don't represent specificatally any product, but they have the sole propose to provide adapt and simple instructions for product installation.

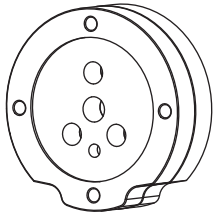

Spessore/
Thickness
20mm

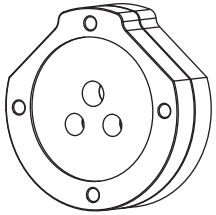

Spessore/
Thickness
20mm

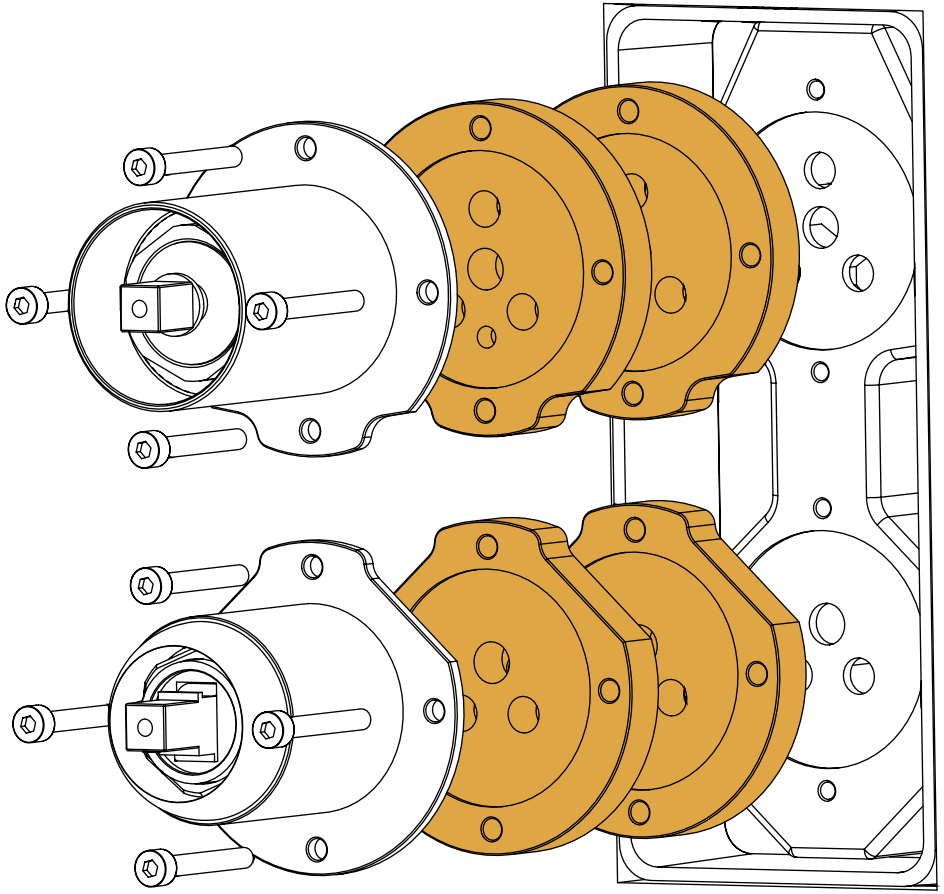

GEDA S.R.L.

Via Maestri del Lavoro, 16/18
33080 Porcia (PN)
Tel. +39 0434 923077
Fax +39 0434 591923
E-mail: info@gedanextage.com
www.gedanextage.com

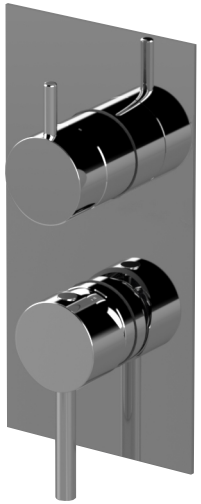

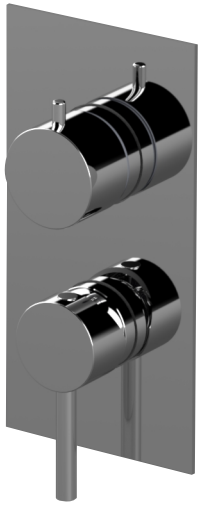

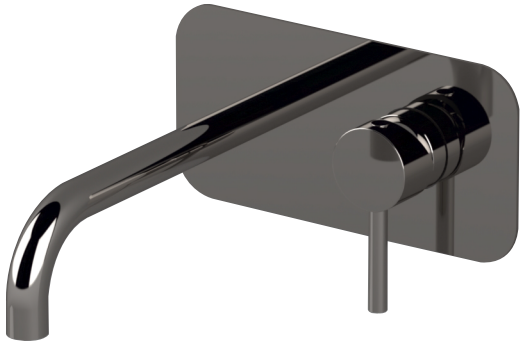

MULTIPLO SYSTEM

INCASSO UNIVERSALE DOCCIA/VASCA/LAVABO
SHOWER/BATHTUB/BASIN MIXER UNIVERSAL BUILT-IN PART

MISCELATORI MECCANICI / MANUAL MIXERS

1 via / 1 outlet 2 vie / 2 outlets 3 vie / 3 outlets

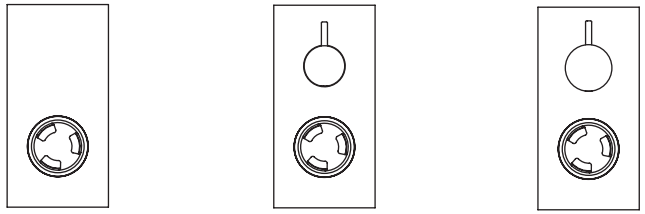

MISCELATORI TERMOSTATICI / THERMOSTATIC MIXERS

1 via / 1 outlet 2 vie / 2 outlets 3 vie / 3 outlets

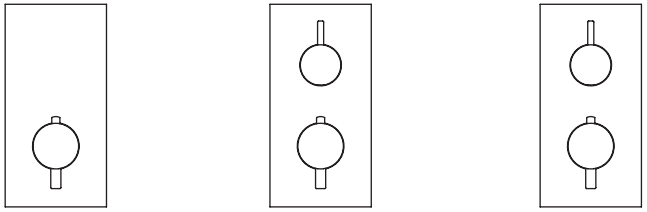

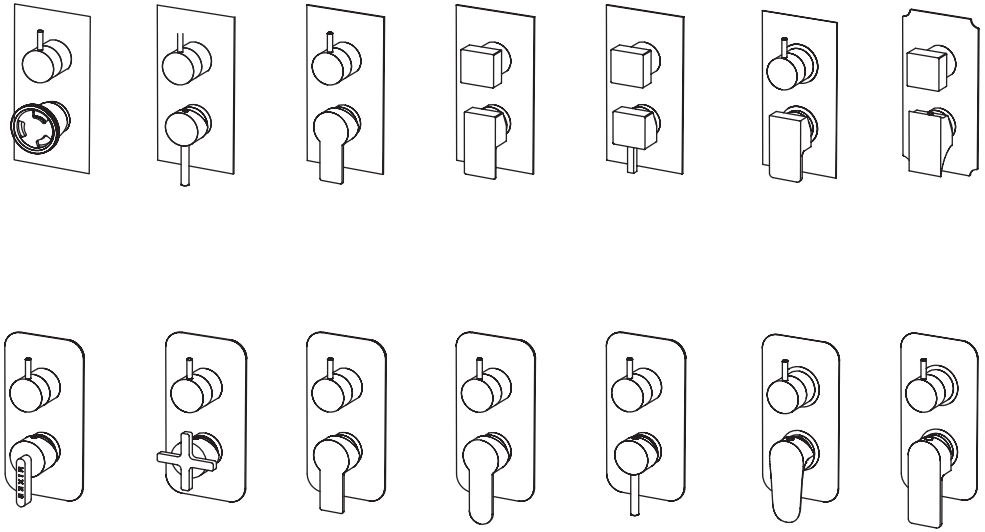

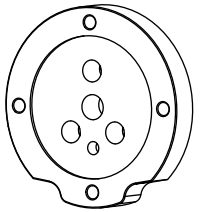

Spessore/
Thickness
10mm

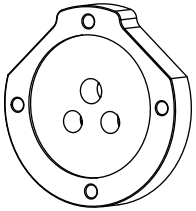

Spessore/
Thickness
10mm

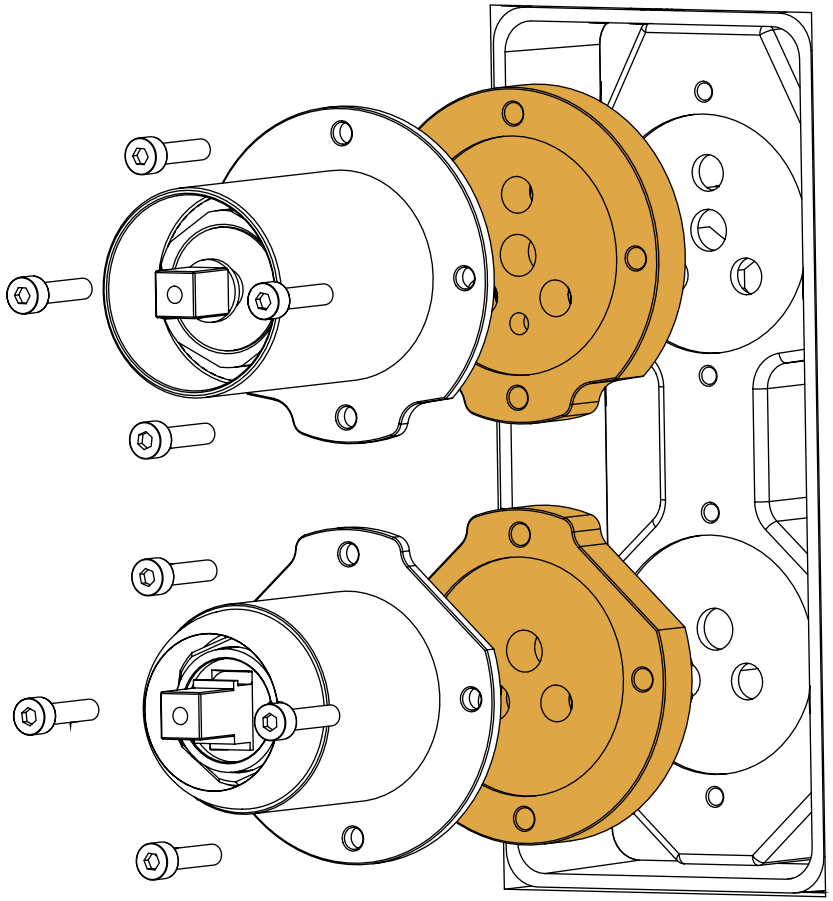

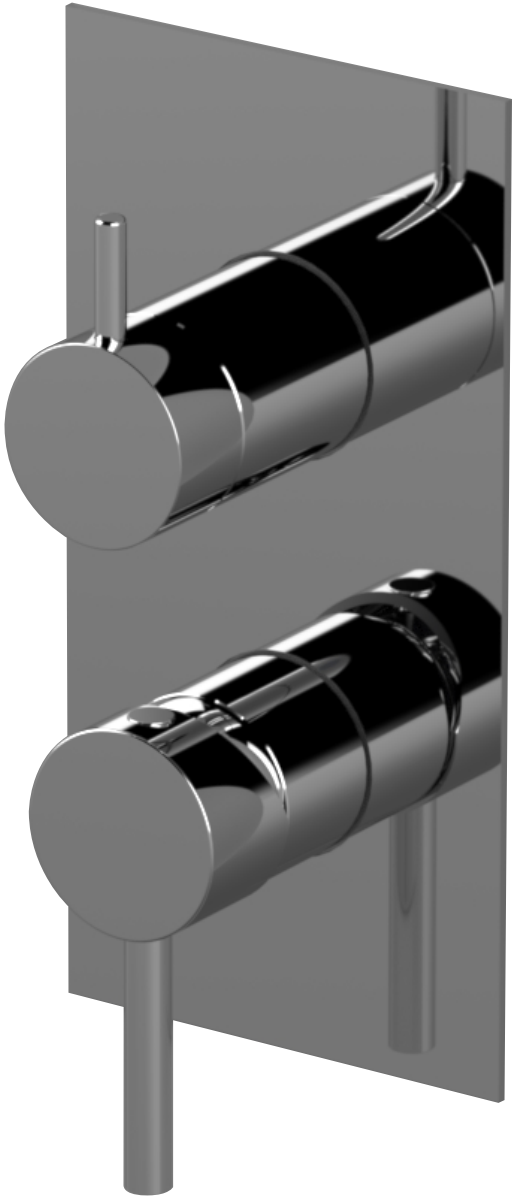

Indice / Index:

ISTRUZIONI DI MONTAGGIO / ASSEMBLY INSTRUCTION..... pag. 05

A - TOGLIERE IL COPERCHIO TRASPARENTE/ REMOVE THE TRANSPARENT COVER.

B - TAGLIARE LA PARTE DI MULTIPLO CHE SPORGE DALLA PARETE/CUT THE PART OF MULTIPLO THAT STICKS OUT FROM THE WALL.

C - SIGILLARE CON DEL SILICONE LE FUGHE TRA MULTIPLO E LA PARETE/ SEAL WITH SILICON THE JOINTS BETWEEN THE MULTIPLE AND THE WALL.

D - TOGLIERE IL/I TAPPI DI MULTIPLO IN BASE A QUALE KIT SI VUOLE INSTALLARE/ REMOVE THE PLUGS BASED ON WHICH EXTERNAL KIT YOU WANT TO INSTALL.

E - INSTALLARE LA/LE CARTUCCE DEL KIT SU MULTIPLO UTILIZZANDO LE VITI TOLTE PRECEDENTEMENTE DAI TAPPI/ INSTALL THE CARTRIDGES PROVIDED WITH THE KIT USING THE SCREWS PREVIOUSLY REMOVED FROM THE COVER CAPS.

F/G - INCOLLARE LA PIASTRA ESTETICA TRAMITE DEL SILICONE, STANDO ATTENTI A METTERLO SOLO NEI DUE LATI DI DESTRA E SINISTRA E NEL LATO SUPERIORE. NON METTERLO NELLA PARTE INFERIORE IN QUANTO FUNGE DA VIA DI SFOGO DELL'ACQUA NEL CASO CI SIANO PERDITE/ GLUE THE AESTHETIC PLATE BY USING SILICON, BEING CAREFUL TO PUT IT ONLY ON THE RIGHT AND LEFT SIDES AND IN THE UPPER PART. DO NOT PUT IT INTO THE LOWER PART AS IT WORKS AS A WATERWAY IN CASE OF LEAKING.

H - FISSARE LEVE TRAMITE GRANI E TAPPINI DATI IN DOTAZIONE / FIX THE HANDLES WITH THE GRUB SCREWS AND CAPS SUPPLIED

INSTALLAZIONE 1 VIA / 1 OUTLET INSTALLATION..... pag. 06

INSTALLAZIONE 2 VIE / 2 OUTLETS INSTALLATION..... pag. 08

INSTALLAZIONE 3 VIE / 3 OUTLETS INSTALLATION..... pag. 10

INSTALLAZIONE TERMOSTATICO / THERMOSTATIC INSTALLATION..... pag. 12

INSTALLAZIONE LAVABO / BASIN MIXER INSTALLATION..... pag. 14

INSTALLAZIONE PROLUNGHE / EXTENSIOMS INSTALLATION..... pag. 16

E

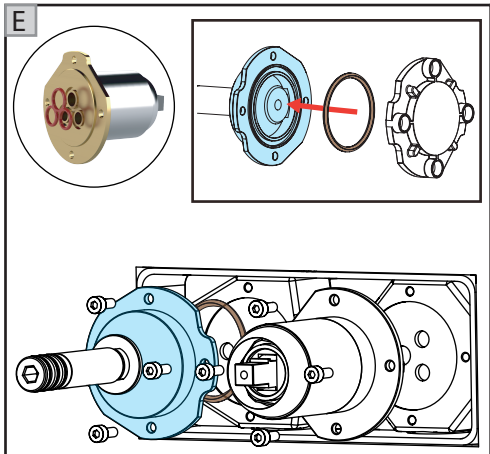

UTILIZZARE L'ORING POSTO DIETRO IL TAPPO DELL'INCASSO MULTIPLO/
USE THE ORING LOCATED BEHIND THE COVER CAP OF THE MULTIPLO BUILT-IN PART

F

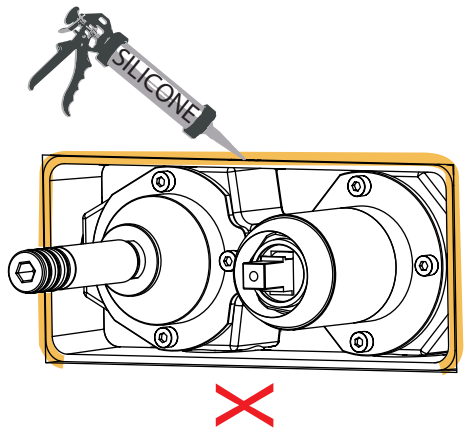

G

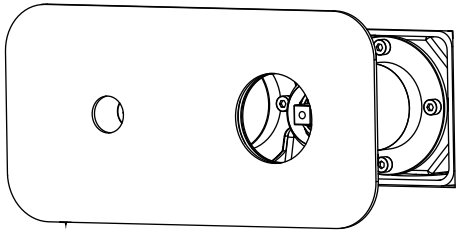

H

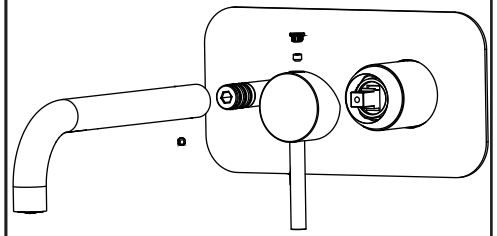

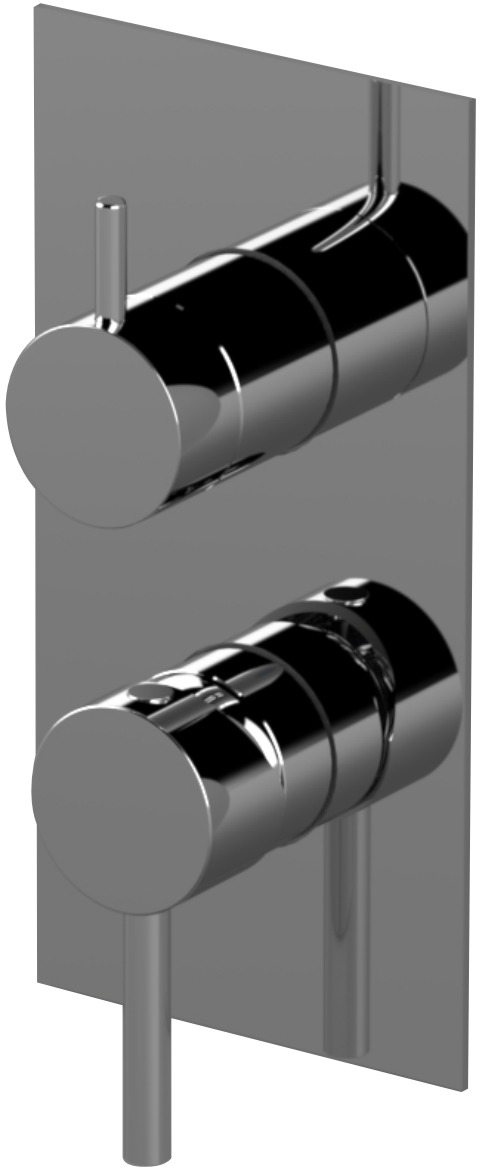

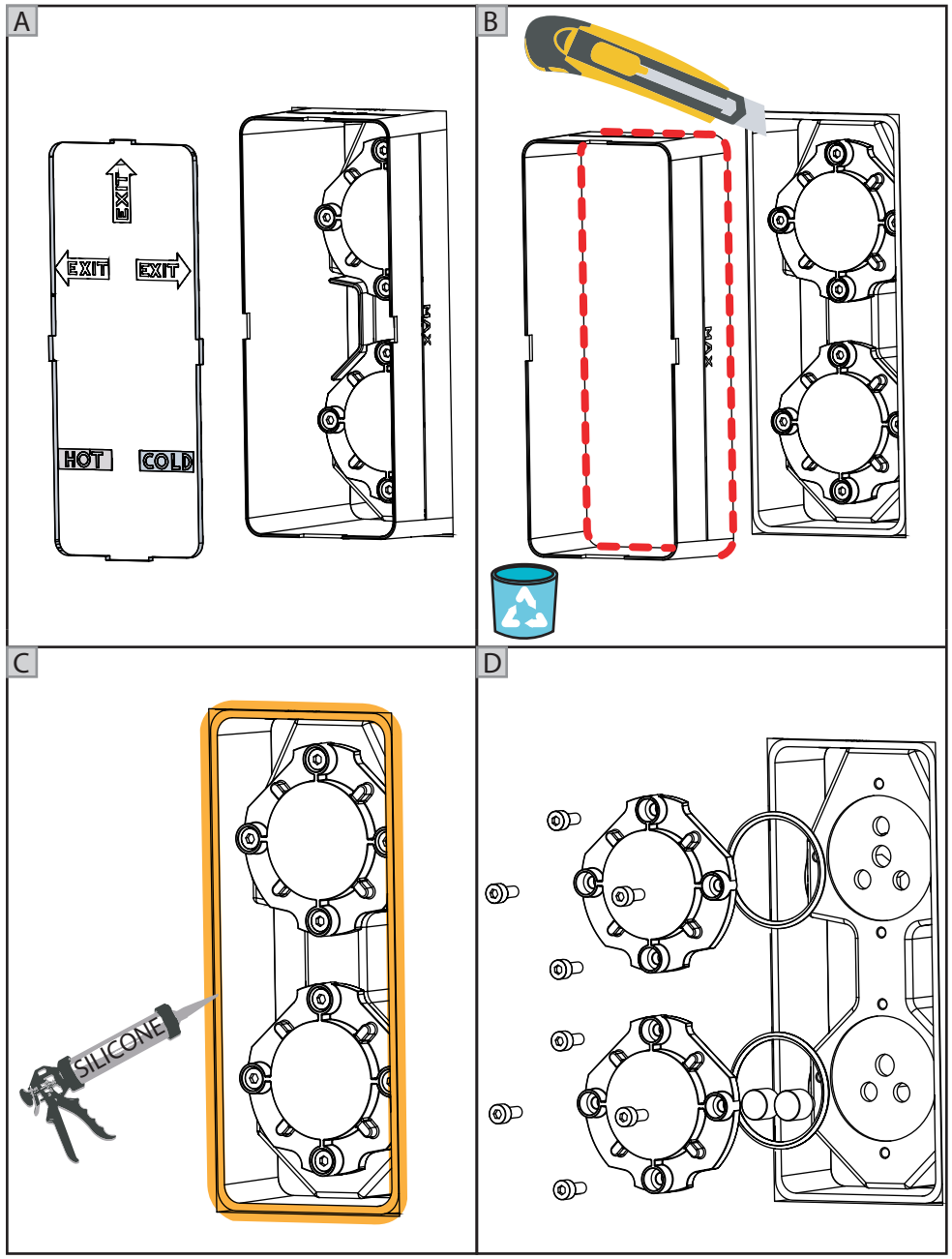
A
EXIT
EXIT
EXIT
HOT
COLD
MAX
B
MAX
C
SILICONE
D

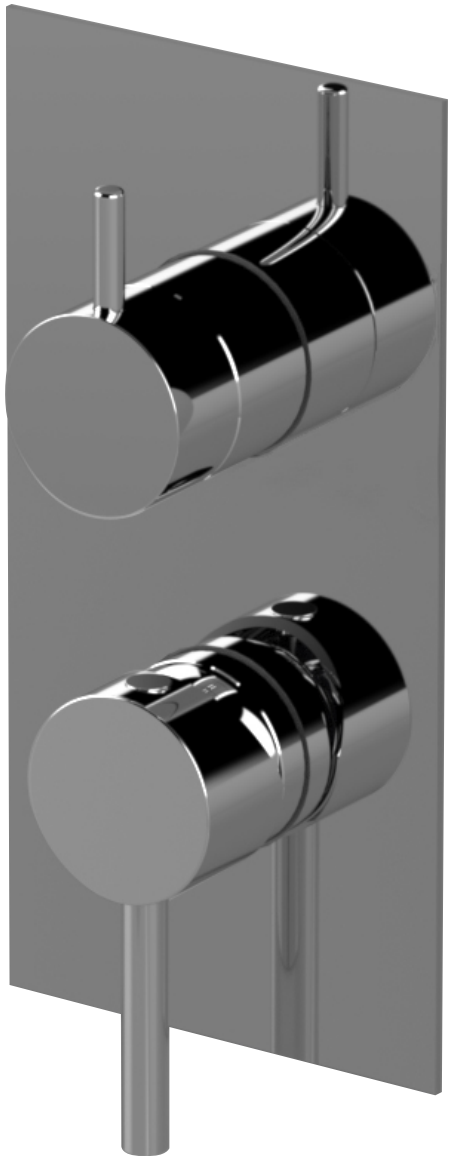

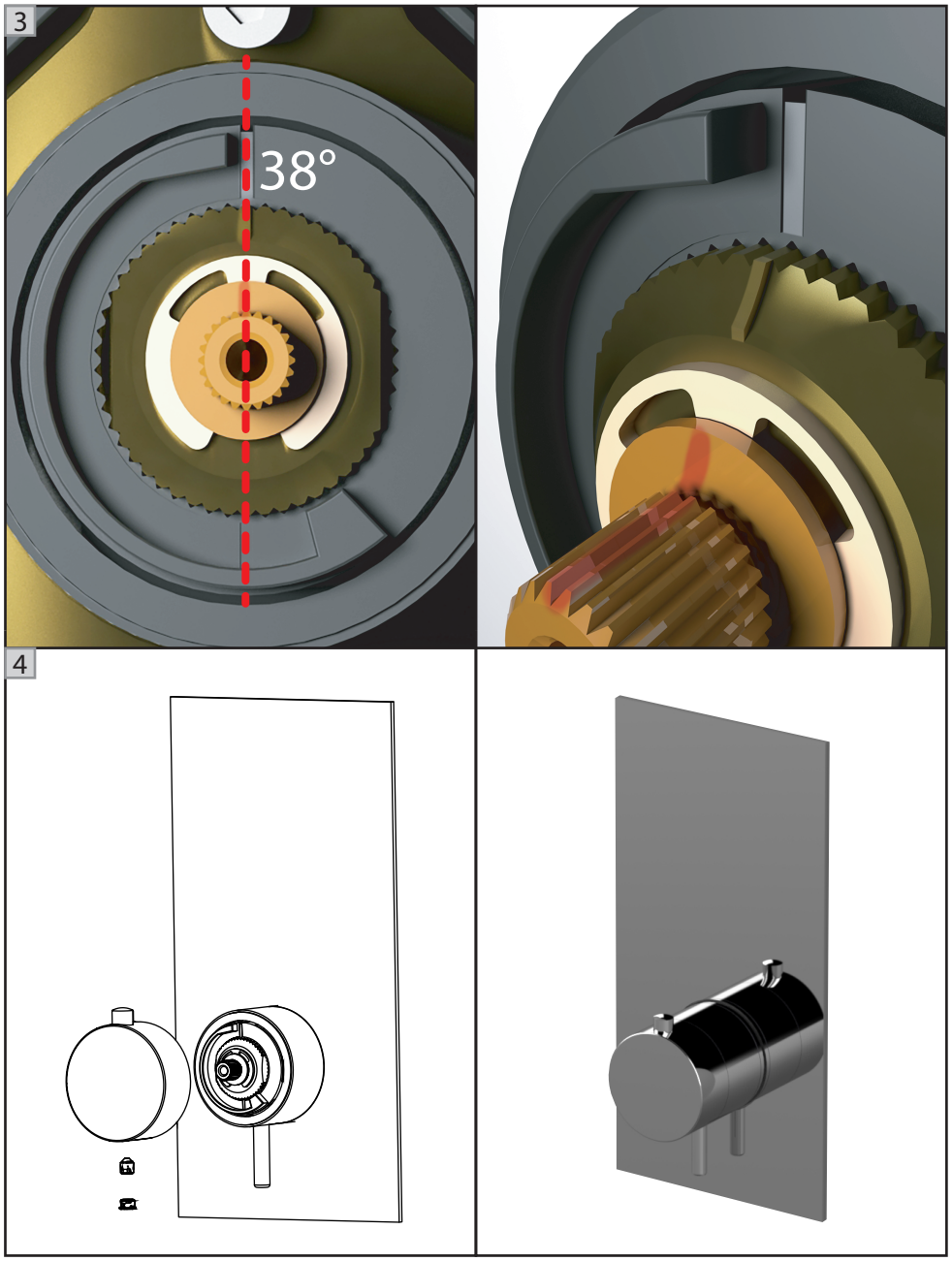
3
38°
4

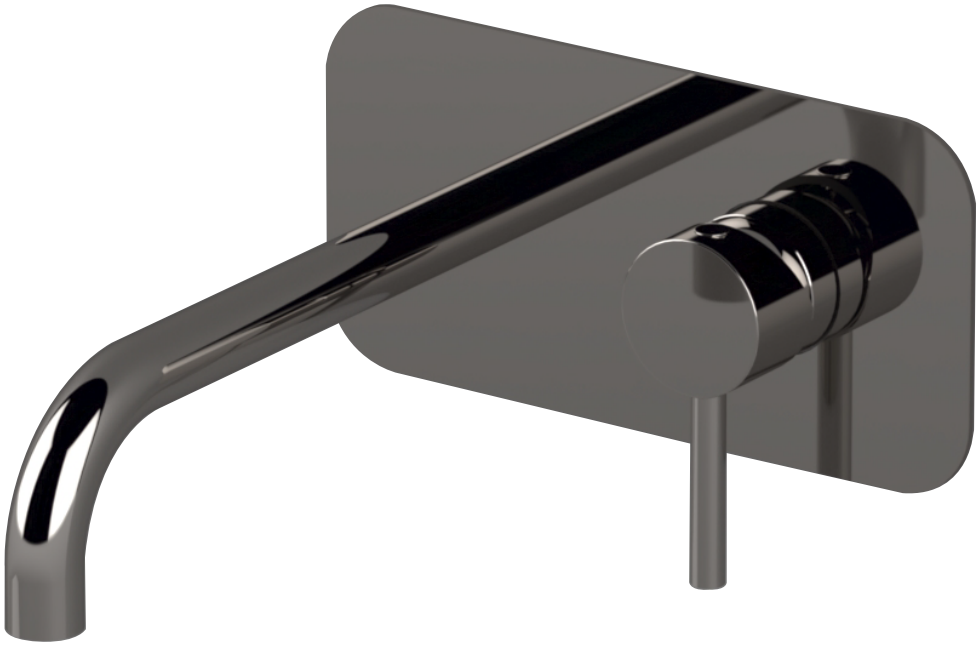

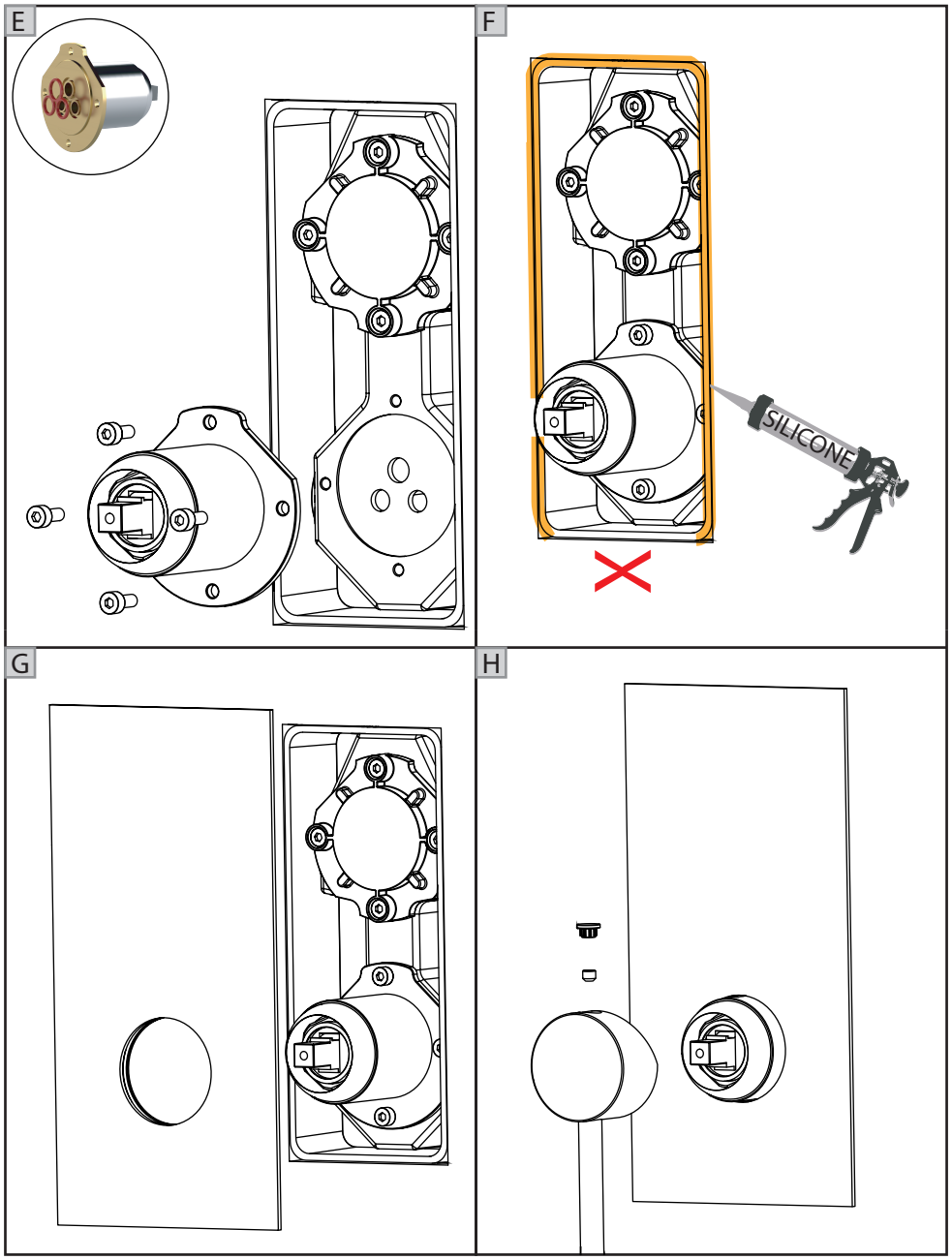
E
F
SILICONE
G
H

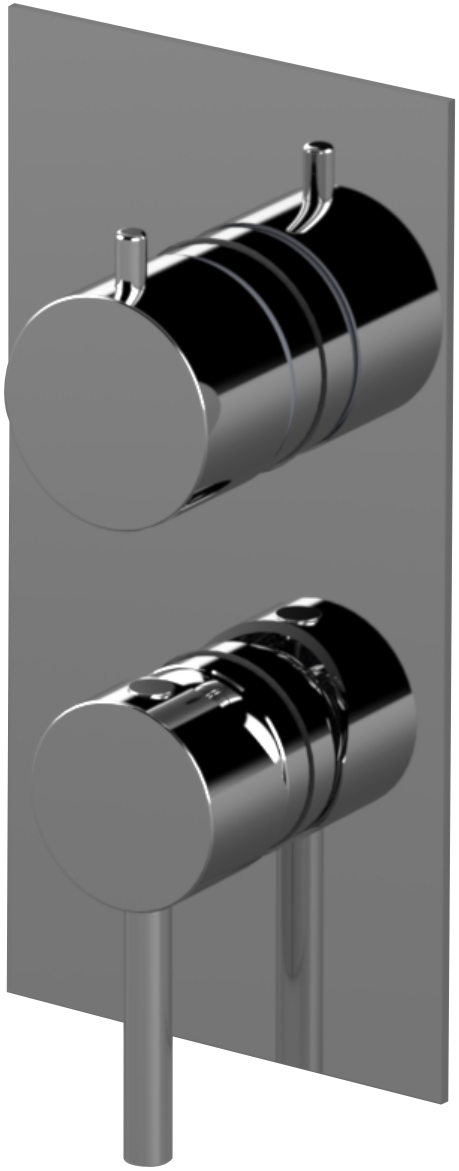

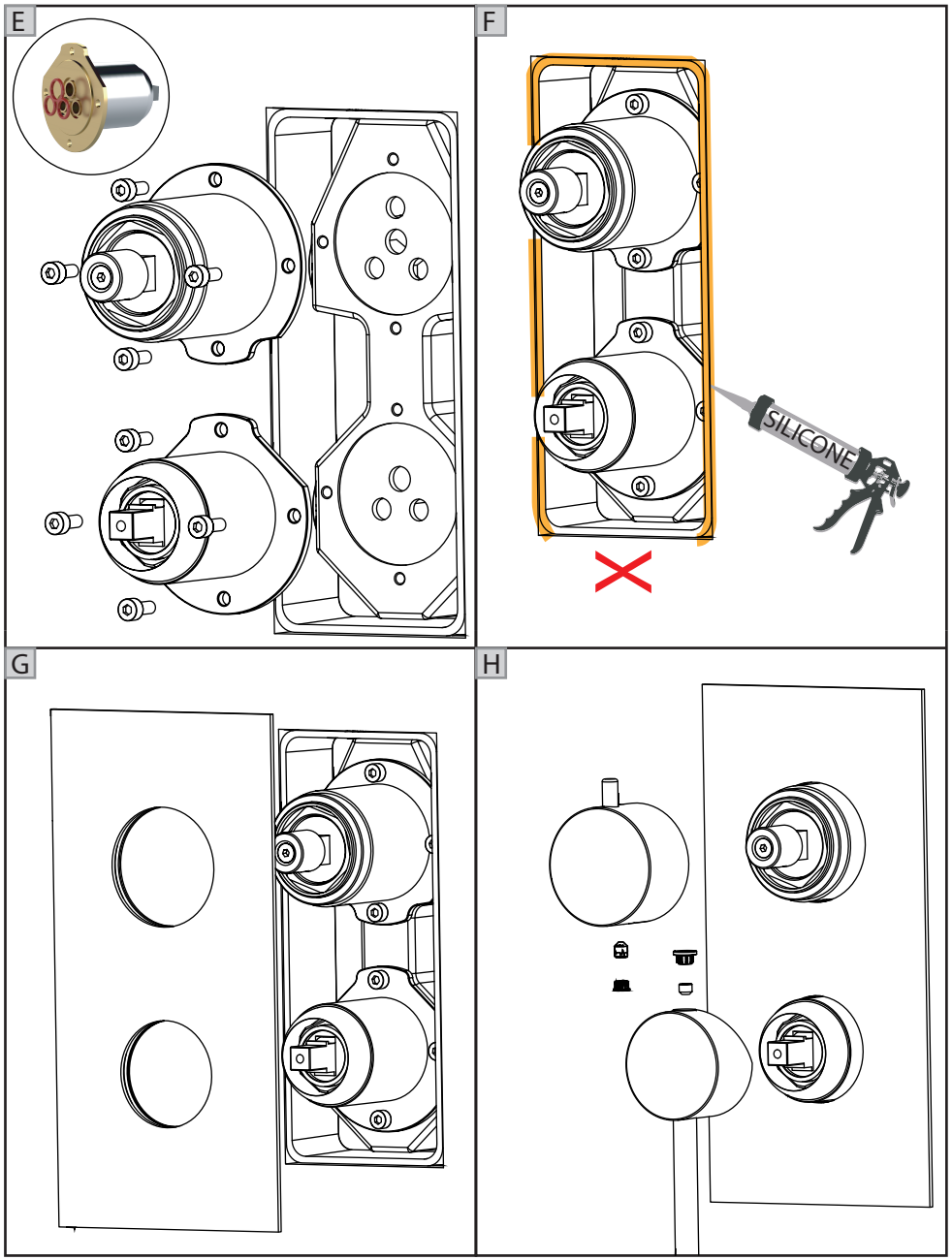
E
F
SILICONE
G
H

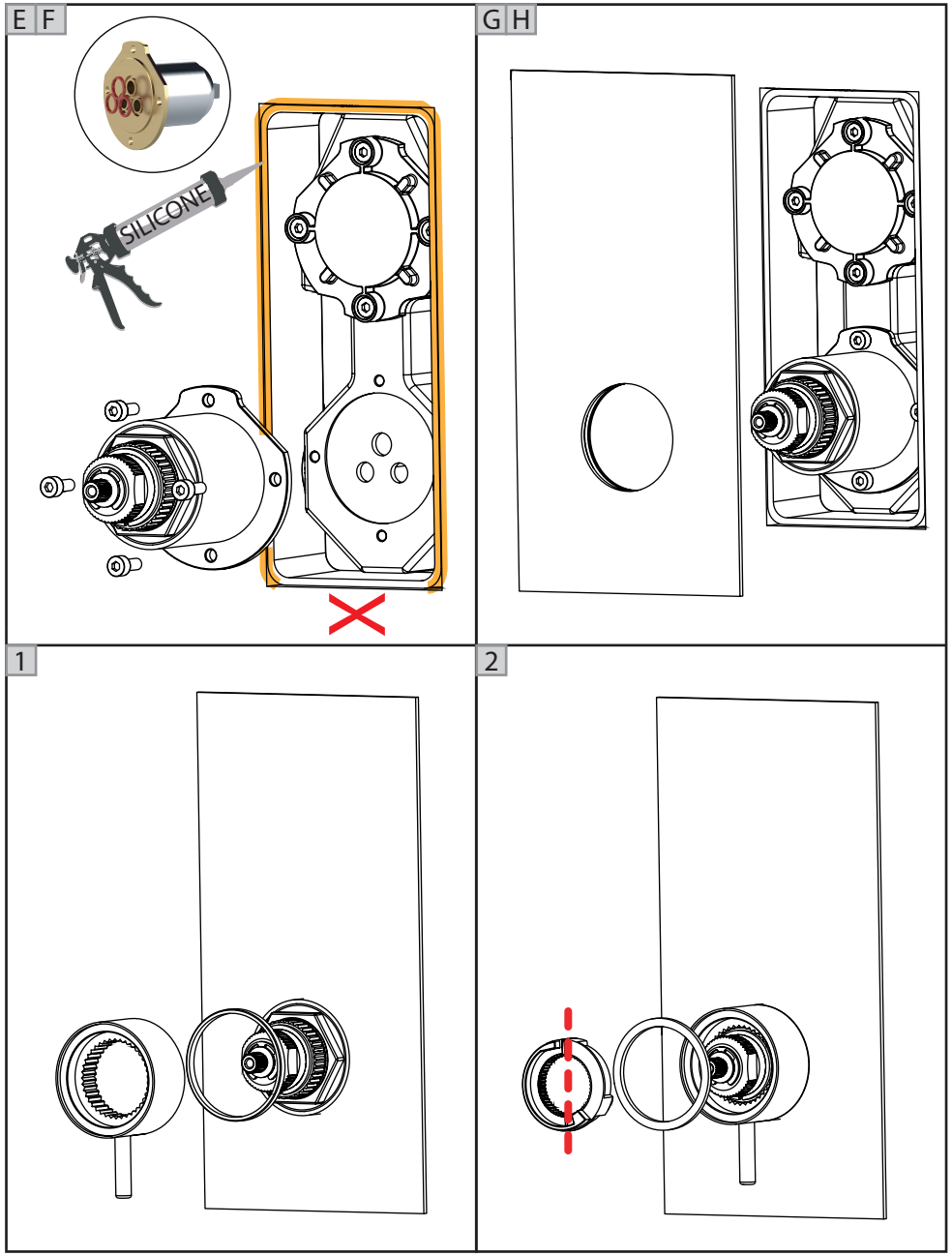
E F
SILICONE
G H
1
2

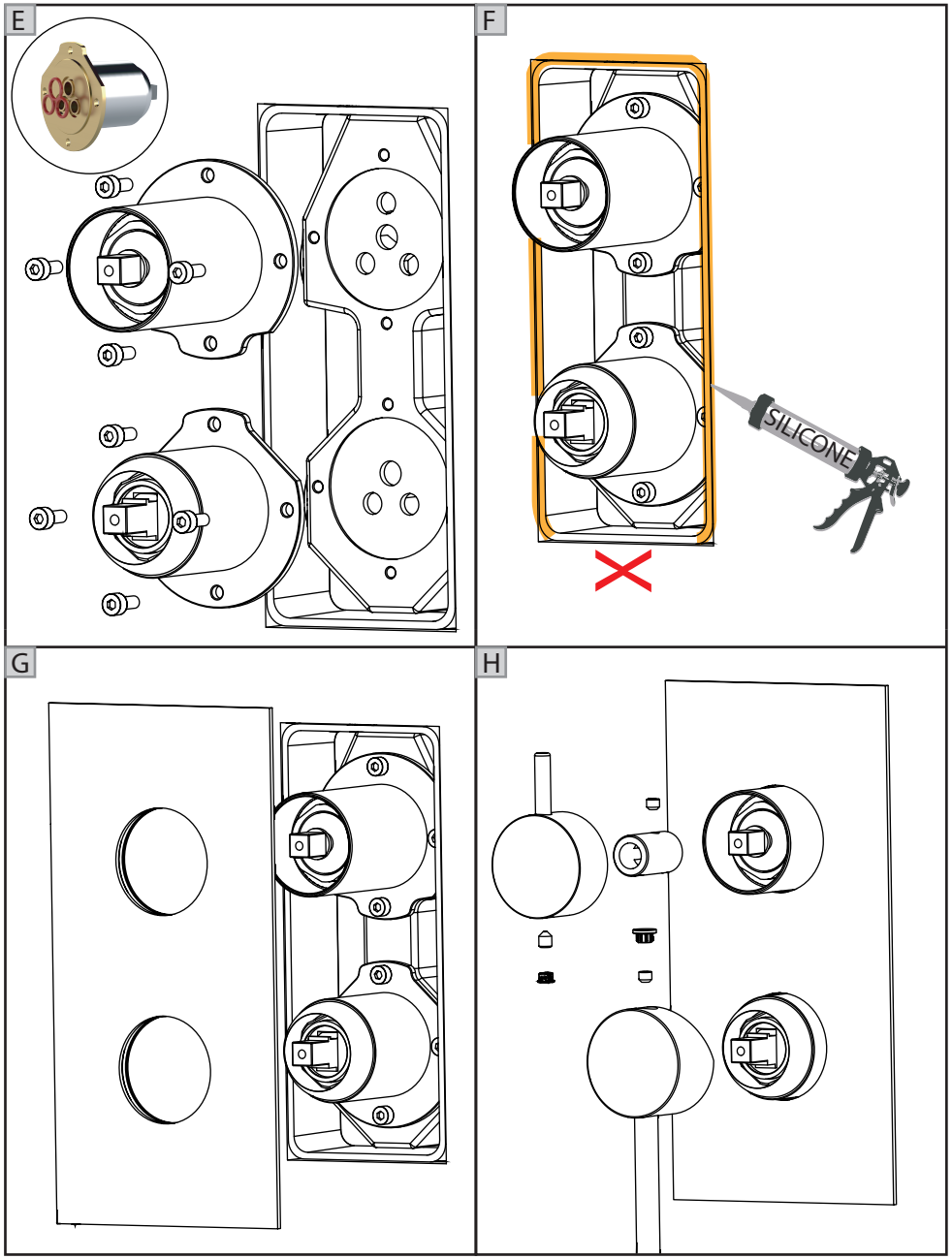
E
F
SILICONE
G
H