Condizioni di funzionamento

Temperatura acqua calda
max 70°

Pressione di flusso raccomandata
2-5 Bar

Nel caso di pressione superiore 5 Bar è necessario installare un riduttore di pressione.

Le immagini sono puramente indicative: non rappresentano nello specifico alcun prodotto ma hanno il solo scopo di fornire adeguate e semplici istruzioni per il montaggio del prodotto.

Operating conditions

Temperature of hot water
max 70°

Recommended flow pressure
2-5 Bar

If pressure is above 5 Bar, a pressure reducer must be installed.

Images are approximate only: they don't represent specificatally any product, but they have the sole propose to provide adapt and simple instructions for product installation.

INSTALLAZIONE TAPPINI /CLOSING PLUGS INSTALLATION

Per chiudere le entrate acqua, procedere come segue / To close both water inlets, proceed as follows

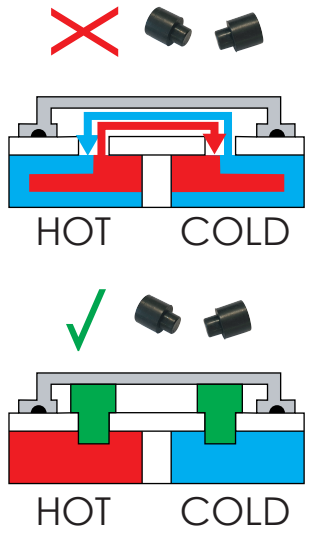

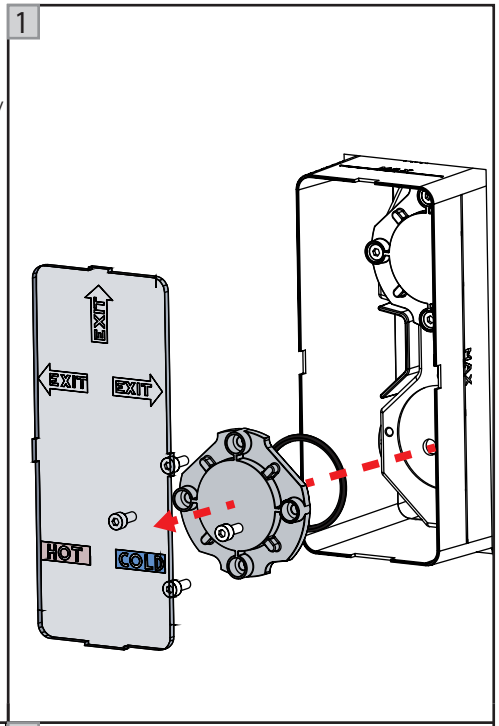

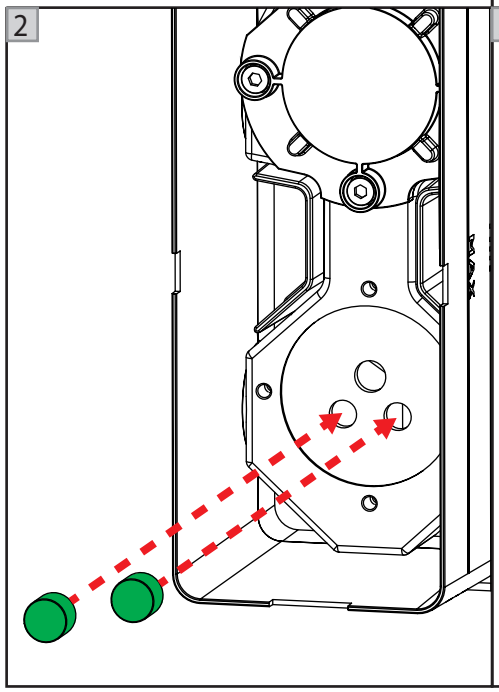

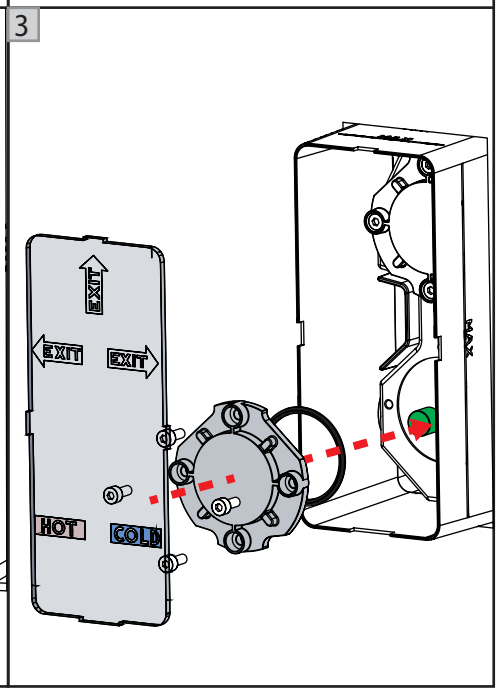

GEDA S.R.L.

Via Maestri del Lavoro, 16/18
33080 Porcia (PN)
Tel. +39 0434 923077
Fax +39 0434 591923
E-mail: info@gedanextage.com
www.gedanextage.com



MULTIPLO SYSTEM

INCASSO UNIVERSALE DOCCIA/VASCA/LAVABO
SHOWER/BATHTUB/BASIN MIXER UNIVERSAL BUILT-IN PART

A



B

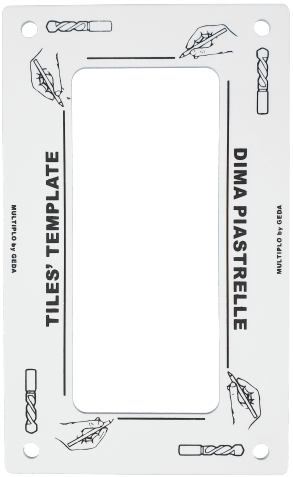

C

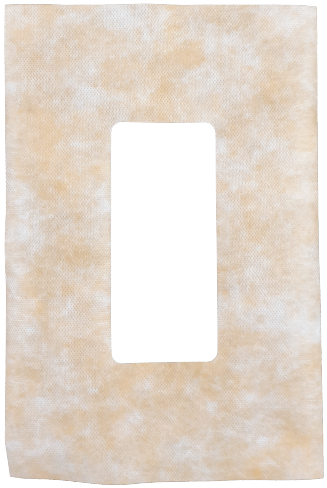

D

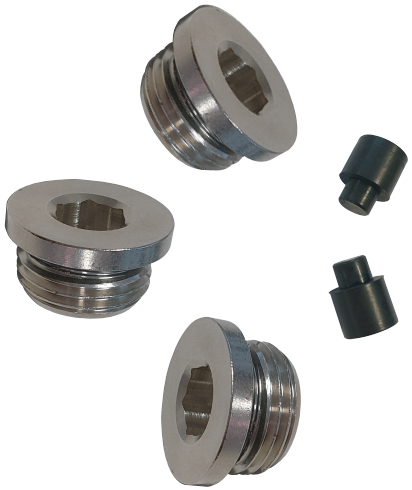

A. Incasso universale MULTIPLO / MULTIPLO universal built-in unit

B. Dima / Template

C. Guaina / Sheath

D. Tappi / Closing plugs

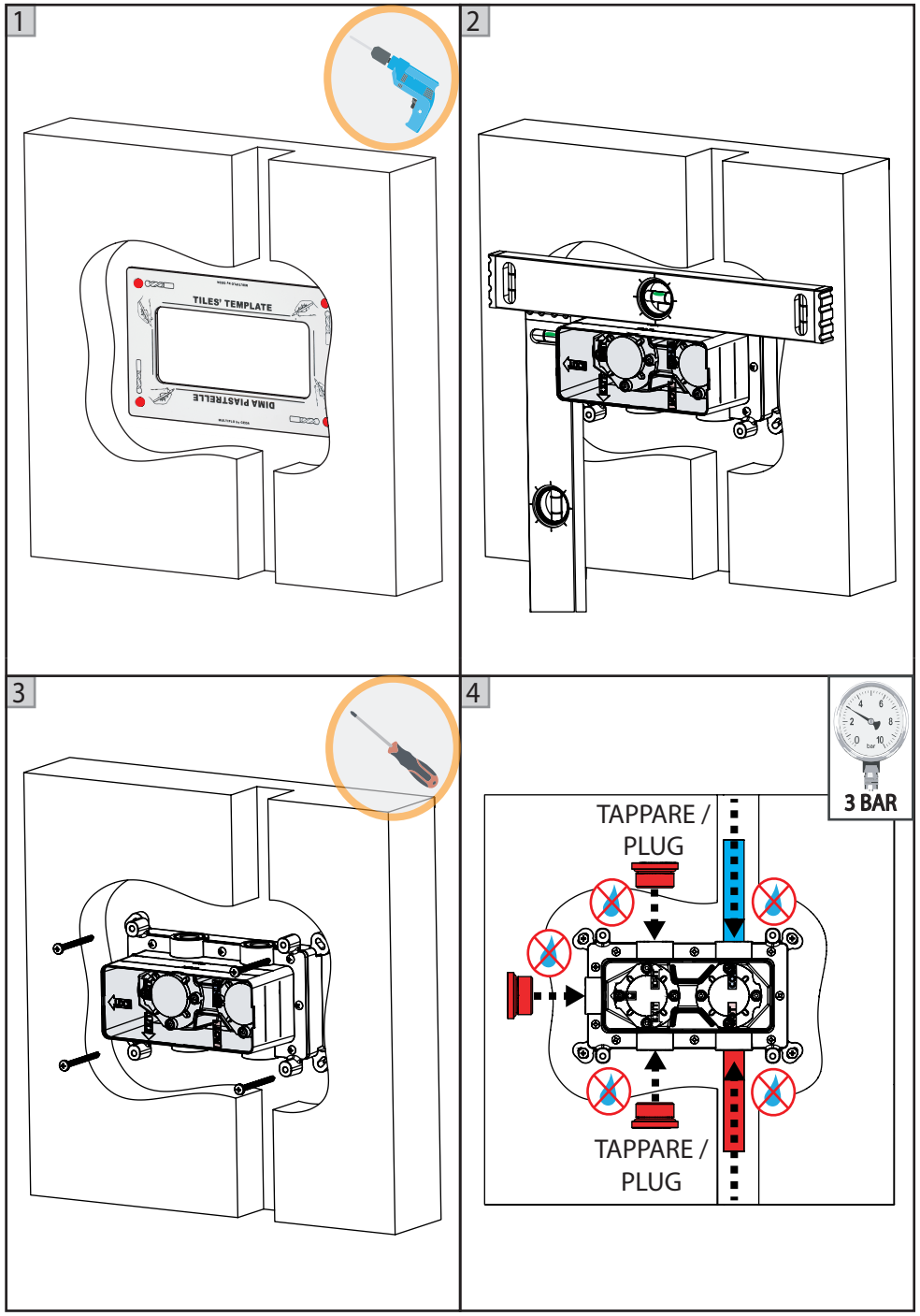

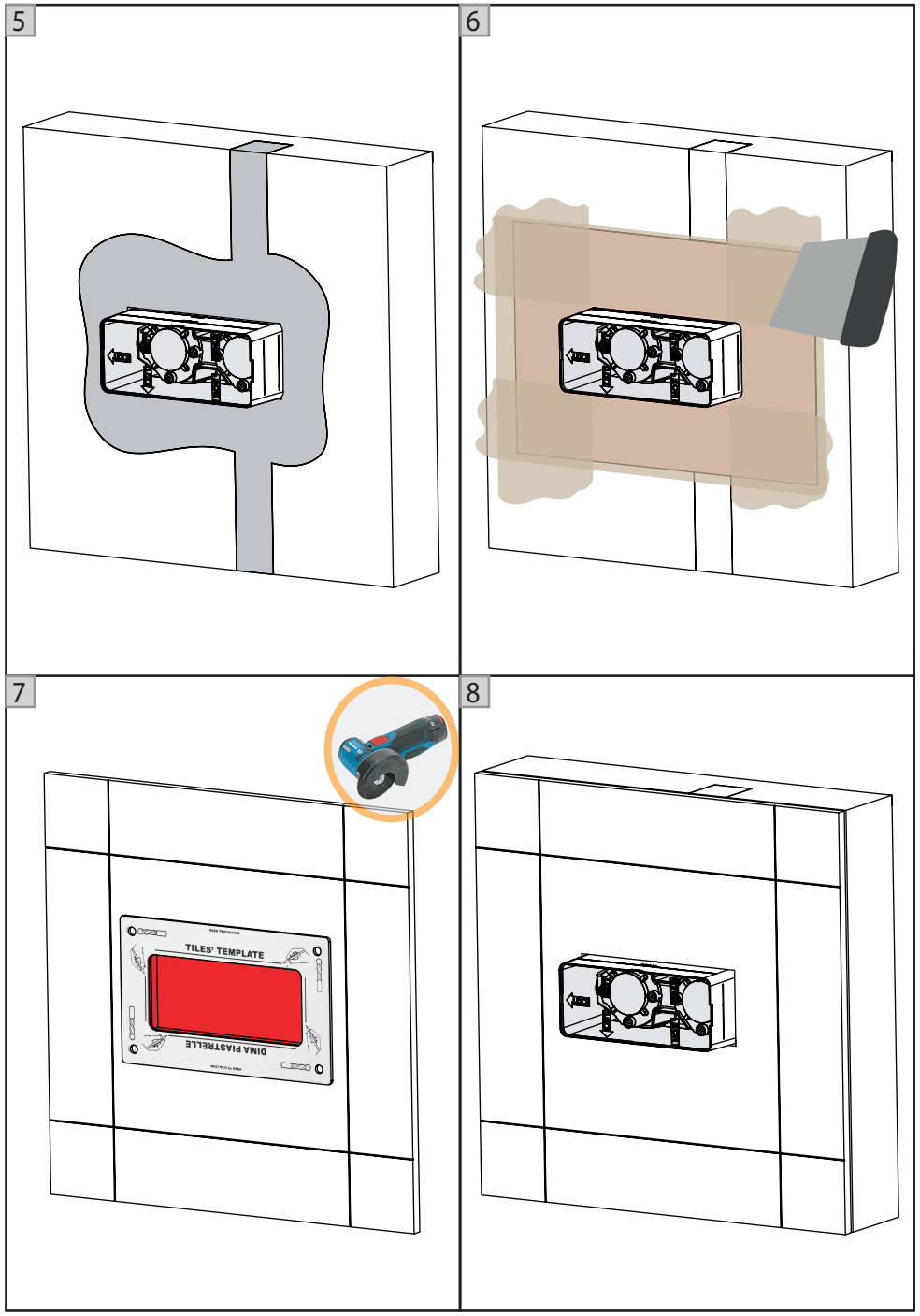

Indice / Index:

Contenuto della scatola / Box contents.....Pag. 04

Informazioni tecniche / Technical information.....Pag. 05

Scelta configurazione / Configuration choice.....Pag. 06

Modalità di fissaggio / Mounting type

Esempio installazione 2VIE/Example of 2 OUTLETS installation.....Pag. 07

Installazione incasso lavabo/ Built-in basin mixer installation.....Pag. 12

Installazione tappini / Closing plugs installation.....Pag. 15

1 VIA / 1 OUTLET

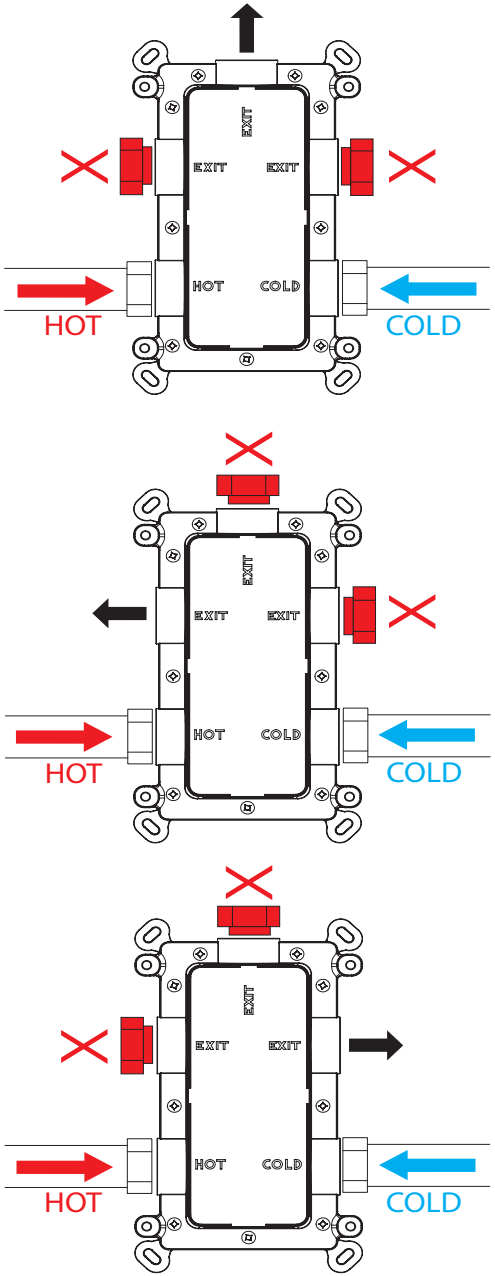

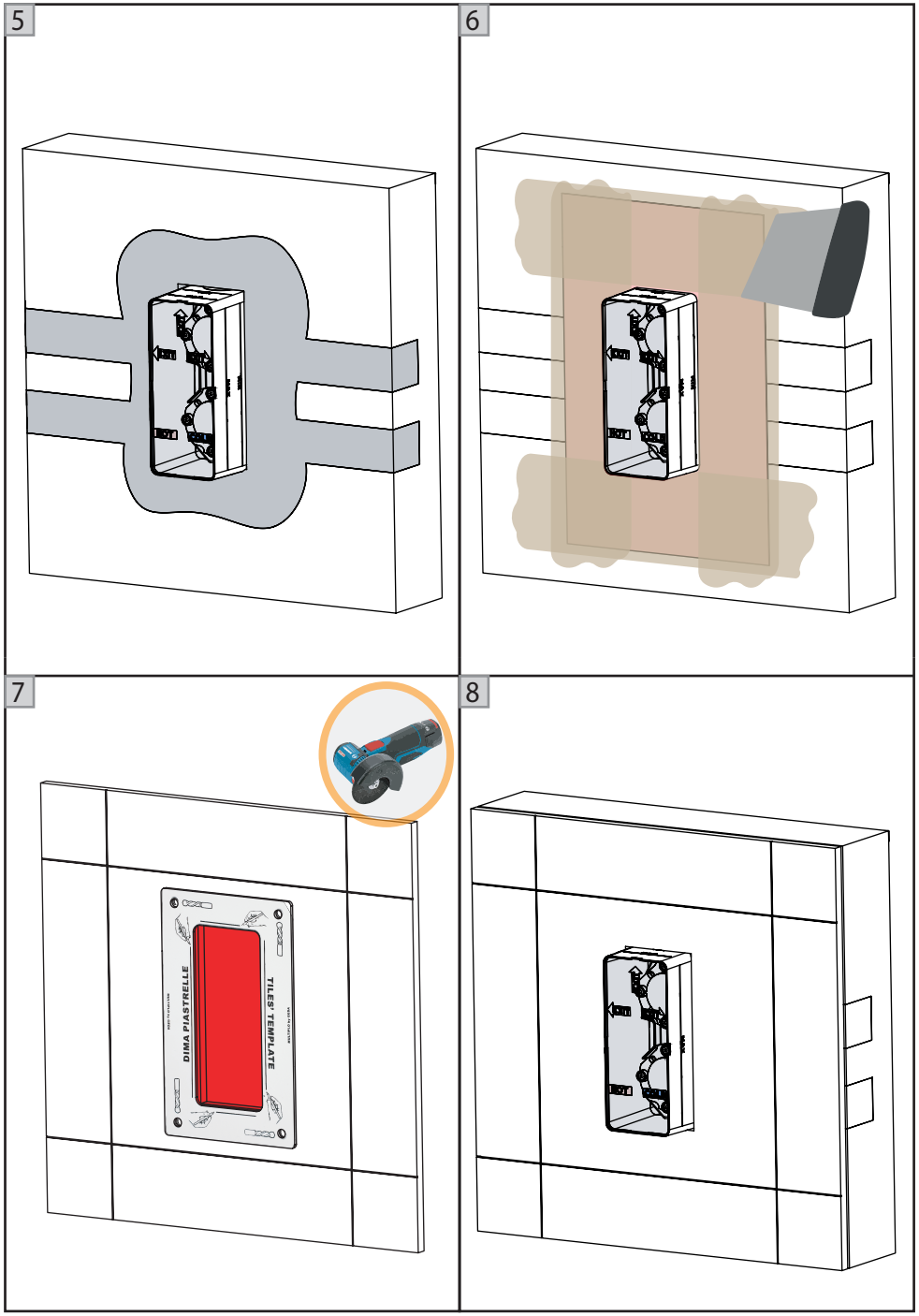



Posizionare **SEMPRE** ingressi acqua (comandino) a **DESTRA** / **MUST** place the water inlets (handle) on the **RIGHT**

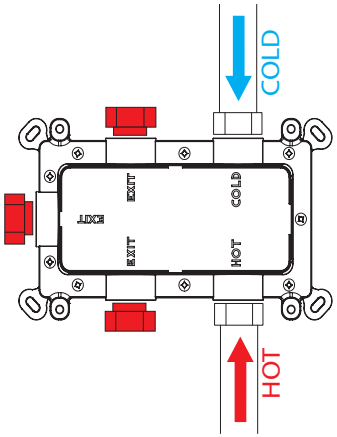

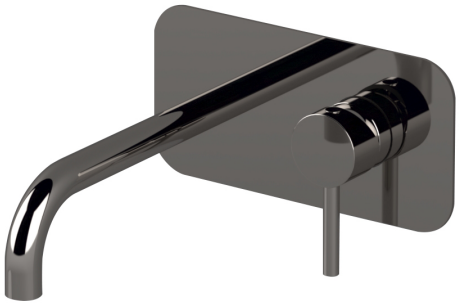

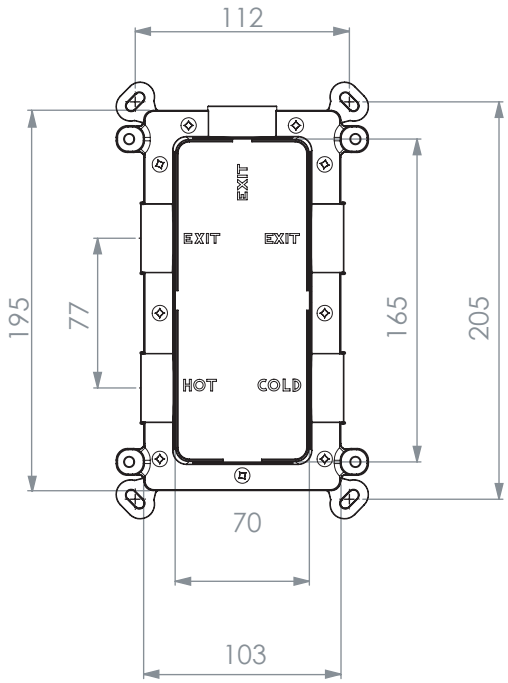

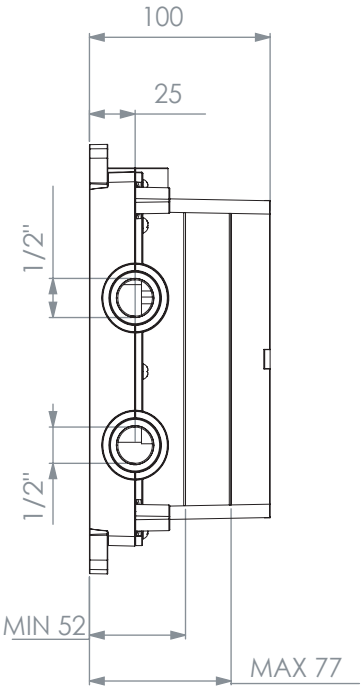

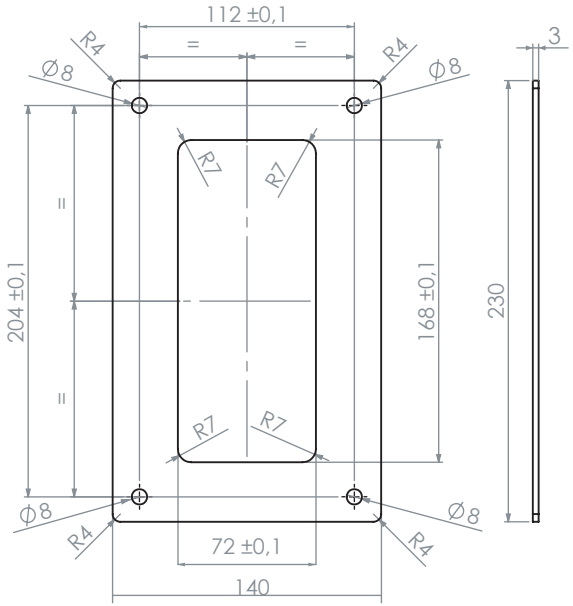

3 VIE / 3 OUTLETS

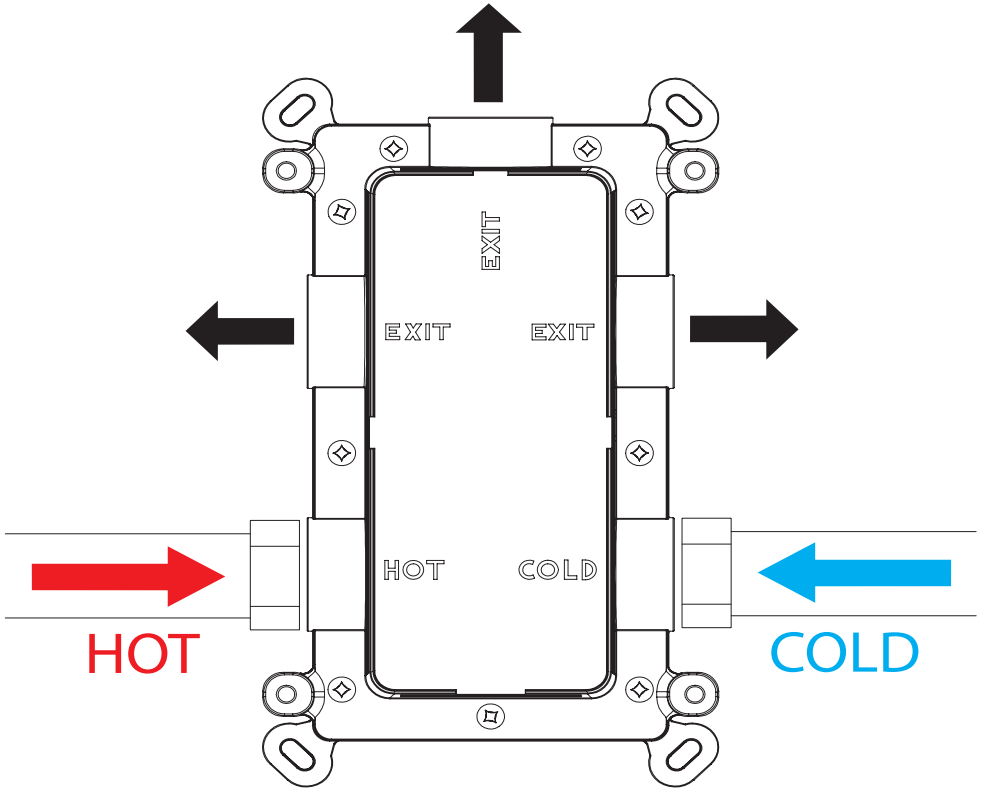

DEVIATORE 3 VIE ROTATIVO SENZA USCITA PREFERENZIALE /
3-WAY ROTATING DIVERTER WITHOUT PREFERENTIAL OUTLET

ESEMPIO INSTALLAZIONE 2 VIE / EXAMPLE OF 2 OUTLETS INSTALLATION

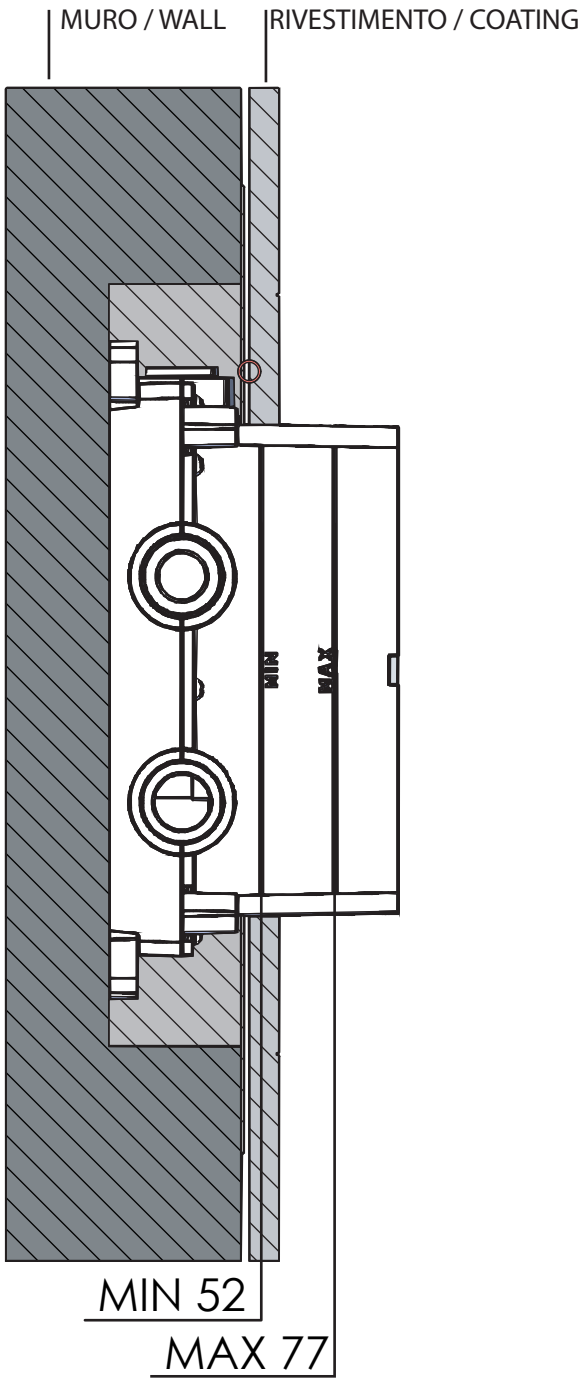

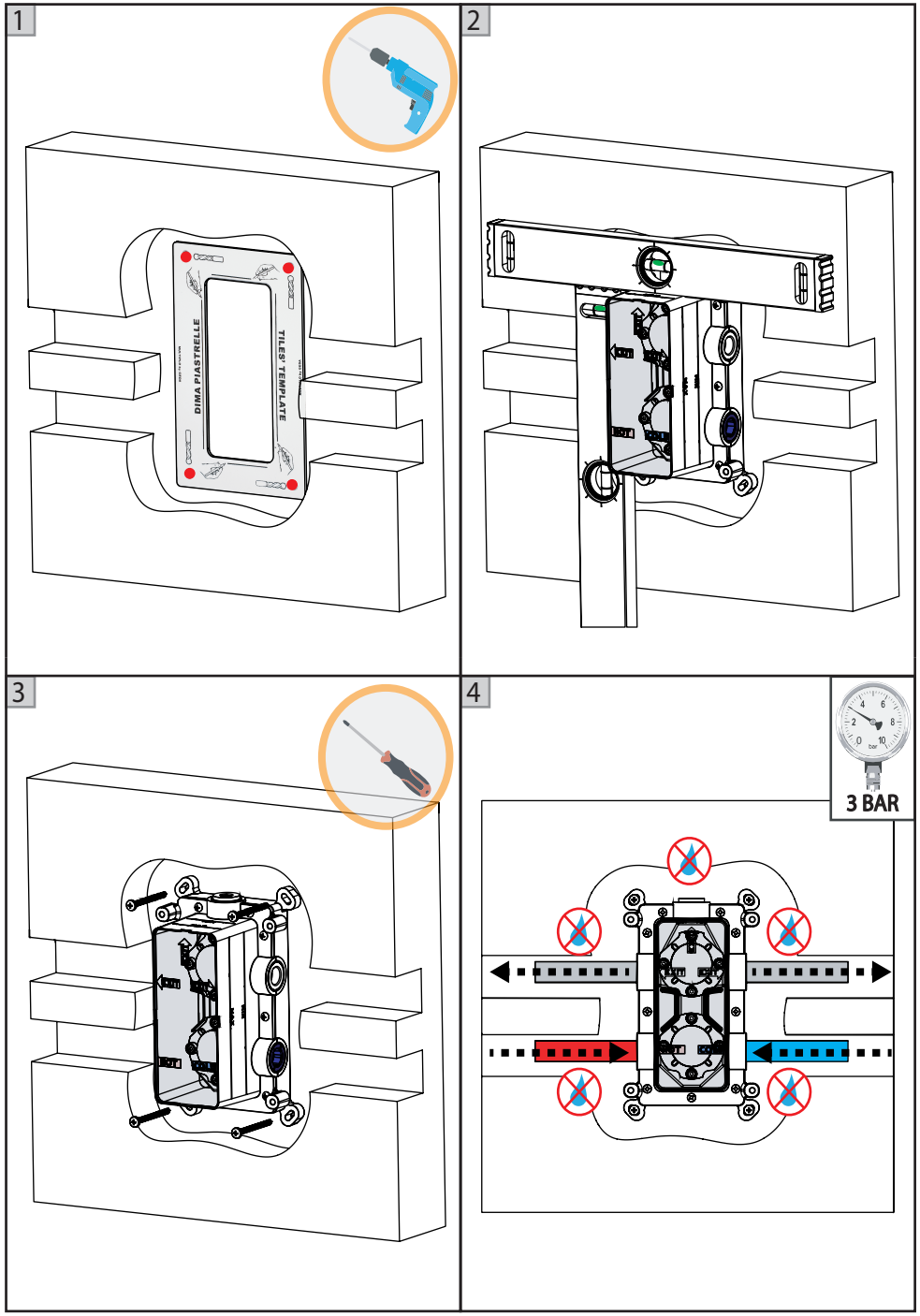

2 VIE / 2 OUTLETS

NON TOGLIERE IL TAPPO SUPERIORE/
DON'T REMOVE THE UPPER CAP

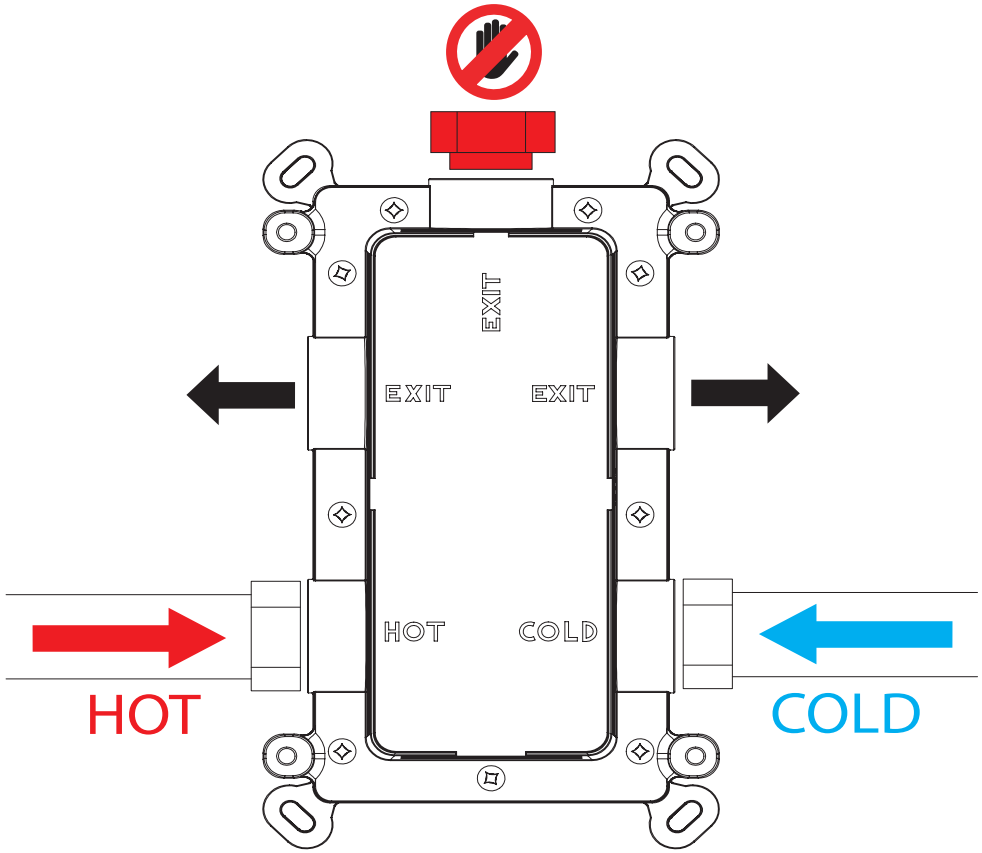

SOLO USCITE DESTRA E SINISTRA /
ONLY RIGHT AND LEFT OUTLETS

DEVIATORE 2 VIE ROTATIVO SENZA USCITA PREFERENZIALE /
2-WAY ROTATING DIVERTER WITHOUT PREFERENTIAL OUTLET