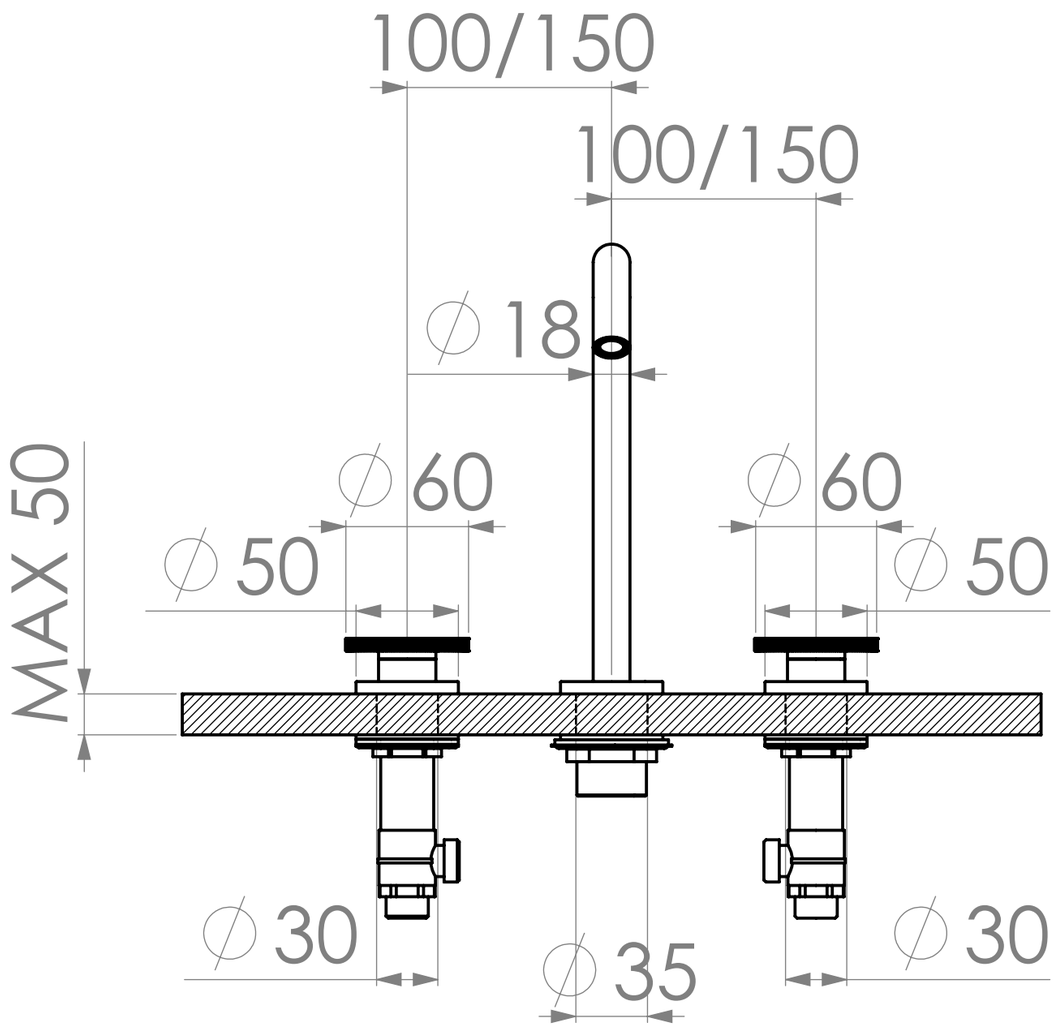

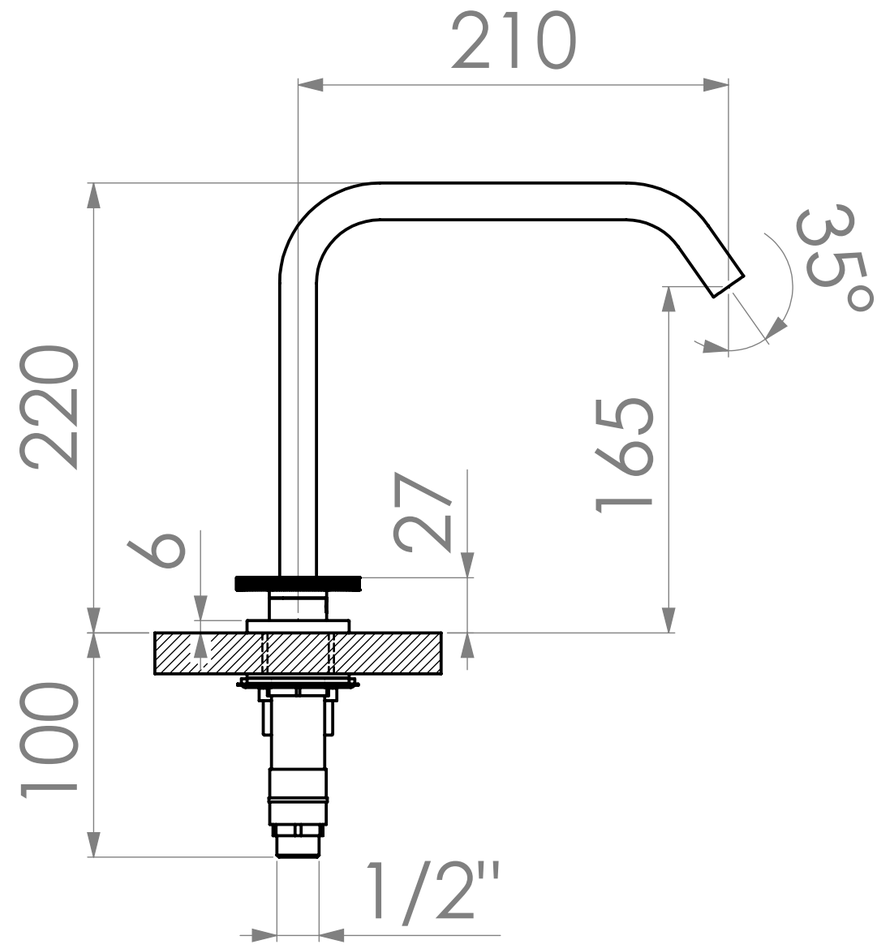

MONTA RIDUTTORE DI PORTATA A 5,7 LT/MIN

GEDA S.R.L
33080 Porcia (PN)- ITALY
VIA MAESTRI DEL LAVORO,16/18
TEL.+ 39 0434 923077
FAX.+ 39 0434 591923
info@gedanextage.com
www.gedanextage.com

DENOMINAZIONE

TIBO' LAVABO 3 FORI A TOP CANNA ALTA

CODICE

TIB53